SCALA 1:1

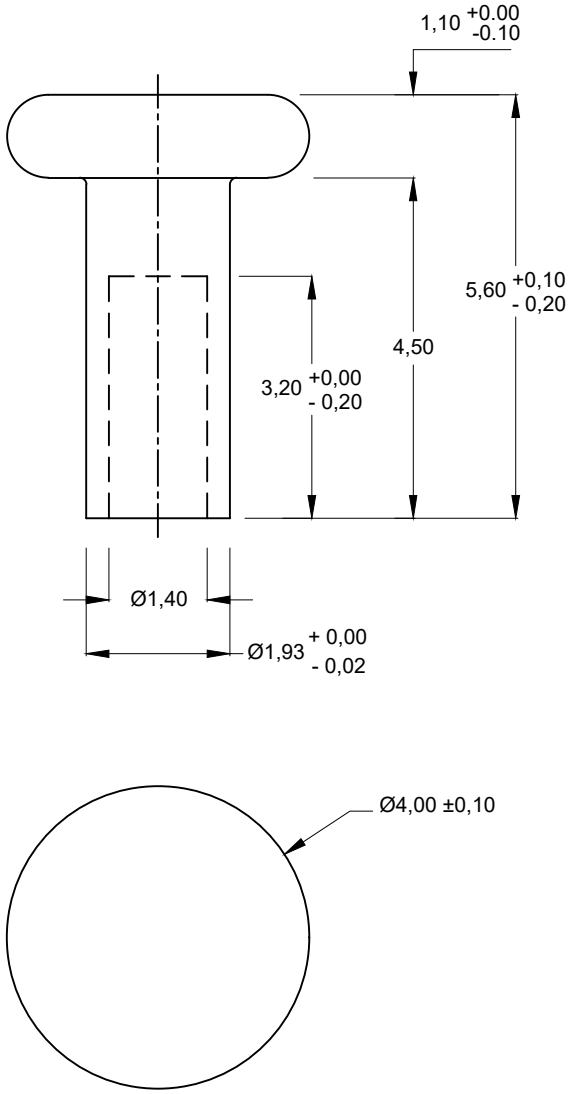

Articolo	RV194540TPfe000	Scala 10:1 1:1	
Materiale	Ferro	p.s. g.	
Cliente		Data	17/11/2015
Oggetto	RIVETTO 194540TP	N.Disegno	0197
Disegnatore	Alessio Lovison	Resp.Tecnico	Silvano Ceron

TECNO MINUTERIE

TECNO MINUTERIE GROUP S.R.L.
minuterie metalliche | metal hardware

CAP.SOC. € 100.000 I.V.
C.F. E P.IVA 01327070288
35030 SELVAZZANO DENTRO
LOC. CASELLE - PADOVA (ITALIA)
Sede Legale: VIA MEUCCI, 18
Uff. e Magazzino: VIA MEUCCI, 32

TEL: +39 049 8977274
FAX: +39 049 8977276

info@tecnominuterie.com
www.tecnominuterie.com

Documento di proprietà Tecno Minuterie Group Srl. Riproduzione e diffusione vietata a termini di legge