SCALA 1:1

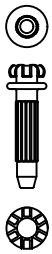

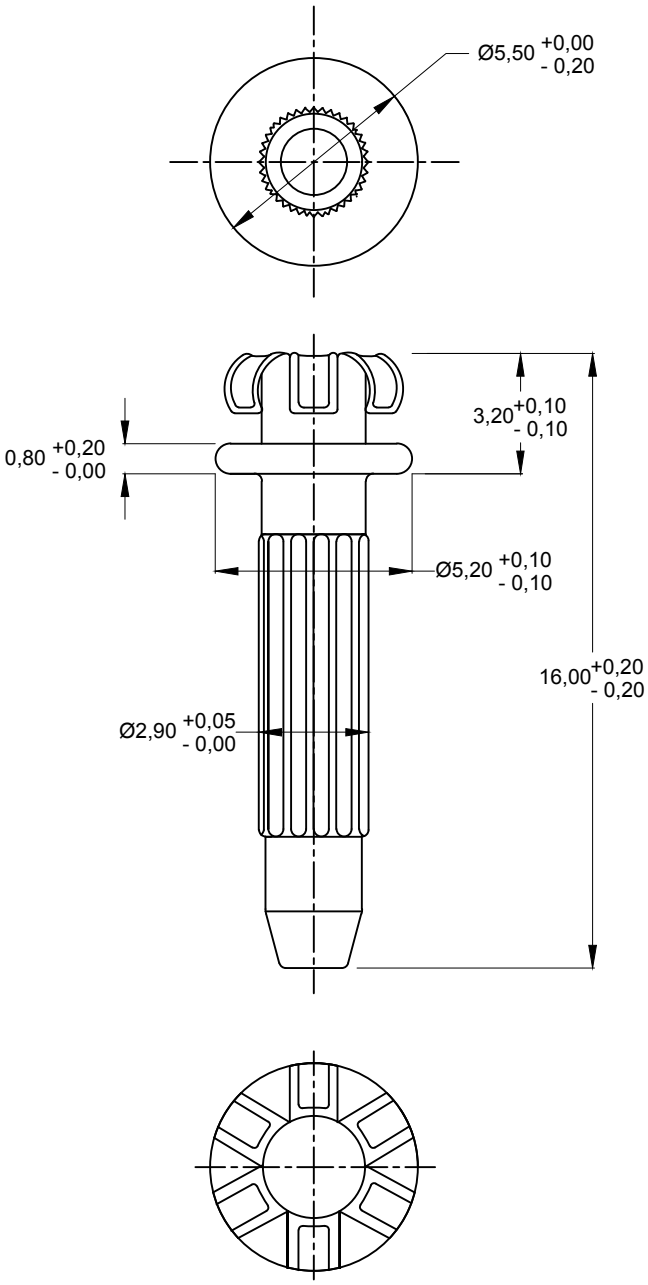

Articolo	IN00208100fe532	Scala 5:1 1:1	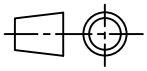
Materiale	FE	p.s. g.	
Cliente		Data	26/10/2015
Oggetto	Inserto 2081 FE RAL 5012	N.Disegno	0135
Disegnatore	Alessio Lovison	Resp.Tecnico	Silvano Ceron

TECNO MINUTERIE
Tecno Minuterie snc
Production of small metal hardware articles
Die construction

35030 SELVAZZANO DENTRO
LOC. CASELLE - PADOVA (ITALIA)
Sede Legale: VIA MEUCCI, 18
Uff. e Magazzino: VIA MEUCCI, 32
TEL: **+39 049 8977274**
FAX: **+39 049 8977276**
info@tecnominuterie.com
www.tecnominuterie.com

Documento di proprietà Tecno Minuterie Snc. Riproduzione e diffusione vietata a termini di legge