SCALA 1:1

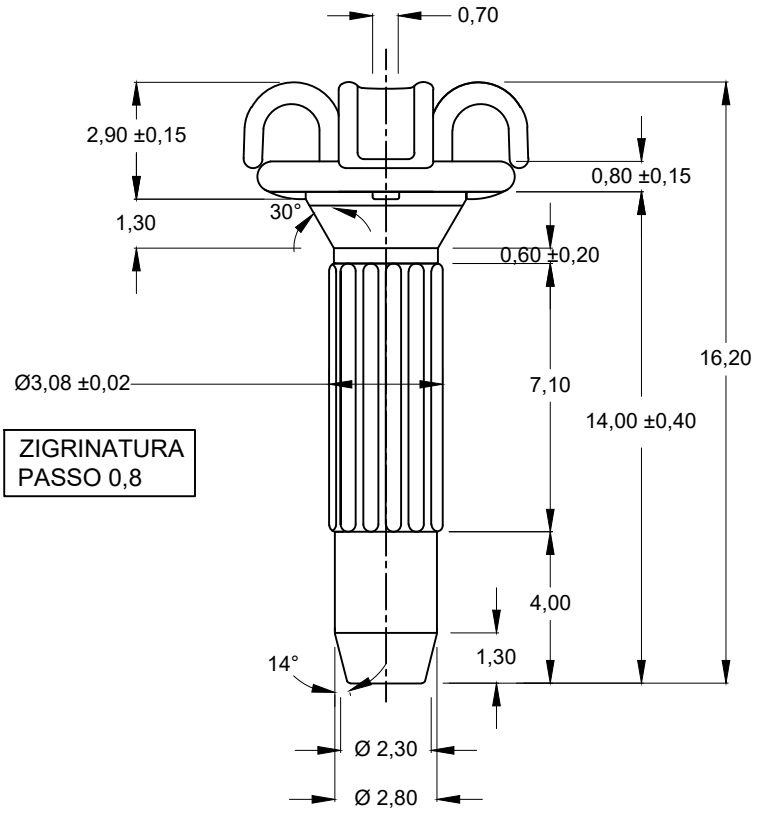

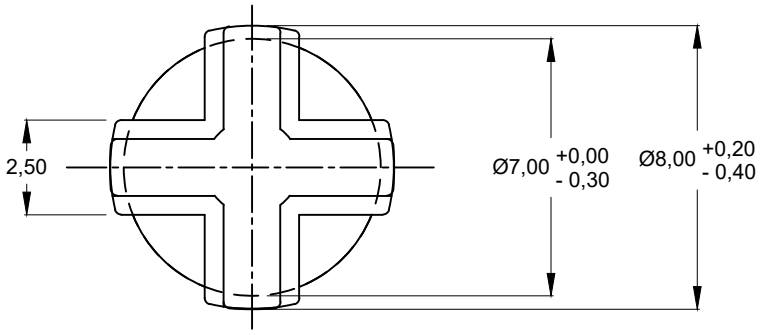

Articolo	IN00218300fe000	Scala 5:1 1:1	
Materiale	FE - FL00002.78FE019	p.s. g.	
Cliente		Data	05/10/2021
Oggetto	INS 2183 fe GREZZO td7-gd3,05-3,10 h tot 16,2	N.Disegno	0476 REV.02
Disegnatore	Alessio Lovison	Resp.Tecnico	Silvano Ceron

TECNO MINUTERIE

TECNO MINUTERIE GROUP S.R.L.
minuterie metalliche | metal hardware

CAP.SOC. € 100.000 I.V.
C.F. E P.IVA 01327070288
35030 SELVAZZANO DENTRO
LOC. CASELLE - PADOVA (ITALIA)
Sede Legale: VIA MEUCCI, 18
Uff. e Magazzino: VIA MEUCCI, 32

TEL: +39 049 8977274
FAX: +39 049 8977276

info@tecnominuterie.com
www.tecnominuterie.com

Documento di proprietà Tecno Minuterie Group Srl. Riproduzione e diffusione vietata a termini di legge