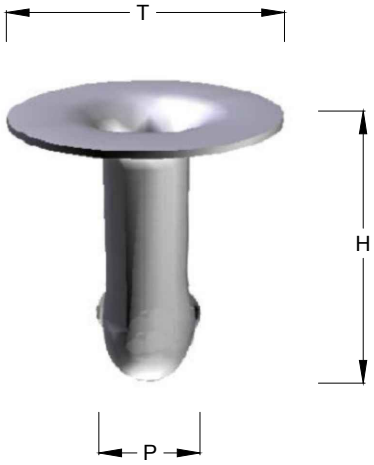

T	7.5
H	8
P	3.2

Articolo	RVO3300000fe000	Scala /	
Materiale	Ferro	p.s. g.	
Cliente		Data	19/07/2016
Oggetto	OLGO 33	N.Disegno	0323
Disegnatore	Alessio Lovison	Resp.Tecnico	Silvano Ceron

TECNO MINUTERIE
Tecno Minuterie snc
Production of small metal
hardware articles
Die construction

35030 SELVAZZANO DENTRO
LOC. CASELLE - PADOVA (ITALIA)
Sede Legale: VIA MEUCCI, 18
Uff. e Magazzino: VIA MEUCCI, 32
TEL: **+39 049 8977274**
FAX: **+39 049 8977276**
info@tecnominuterie.com
www.tecnominuterie.com

Documento di proprietà Tecno Minuterie Snc. Riproduzione e diffusione vietata a termini di legge